■出幅・高さ

屋根形状	出幅	D	DR	HR	ノーマルサッシ（ランマなし）								ハイサッシ（ランマなし）								ノーマルサッシ（ランマFIX・ランマ引違い）								中桟本数
					標準高さ			床下ロング			HN1	HN2	標準高さ			床下ロング			HN1	HN2	標準高さ			床下ロング			HN1	HN2	
					H	HD	Hmax	H	HD	Hmax			H	HD	Hmax	H	HD	Hmax			H	HD	Hmax	H	HD	Hmax			
F型	3尺	870	960	310.8	2500	557.5	2810.8	2900	957.5	3210.8	1942.5	2185.8	2700	557.5	3010.8	3100	957.5	3410.8	2142.5	2385.8	3013	557.5	3323.8	3413	957.5	3723.8	2455.5	2698.8	0
	4尺	1170	1260	363.7			2863.7			3263.7		2238.7			3063.7			3463.7		2438.7			3376.7			3776.7		2751.7	1
	5尺	1470	1560	416.6			2916.6			3316.6		2291.6			3116.6			3516.6		2491.6			3429.6			3829.6		2804.6	
	6尺	1770	1860	469.5			2969.5			3369.5		2344.5			3169.5			3569.5		2544.5			3482.5			3882.5		2857.5	
R型	3尺	870	965	456.2	2500	557.5	2956.2	2900	957.5	3356.2	1942.5	2331.2	2700	557.5	3156.2	3100	957.5	3556.2	2142.5	2531.2	3013	557.5	3469.2	3413	957.5	3869.2	2455.5	2844.2	0
	4尺	1170	1265	509.1			3009.1			3409.1		2384.1			3209.1			3609.1		2584.1			3522.1			3922.1		2897.1	1
	5尺	1470	1565	562.0			3062.0			3462.0		2437.0			3262.0			3662.0		2637.0			3575.0			3975.0		2950.0	
	6尺	1770	1865	614.9			3114.9			3514.9		2489.9			3314.9			3714.9		2689.9			3627.9			4027.9		3002.9	

※中桟本数：垂木1ピッチ当りの本数

■間口

間口	W=L	単棟	連棟		P	n
		WR	WR(単棟)	WR(連棟)		
1.0間	1820	1895	1895	1820	910	2
1.5間	2730	2805	2805	2730		3
2.0間	3640	3715	3715	3640		4

本図は下記サイズを表す。

・平面図・正面図：
　[単棟]600N/㎡ 2.0間6尺 F型
　[連棟]600N/㎡ 4.0間（2.0間+2.0間）6尺 F型
・側面図：6尺 F型・R型
・開口部：[正面・側面]ノーマルサッシ（ランマなし)/掃出しサッシ(床)

W：柱芯々
L：柱の中心間距離
WR：屋根幅
P：垂木ピッチ
D：出幅
DR：屋根出幅
H：G.L～前枠下端
HR：前枠下端～垂木掛け上端
Hmax：G.L～垂木掛け上端
HN1：床材仕上面～前枠下端
HN2：床材仕上面～垂木掛け下端
HD：G.L～床材仕上面

【単棟】

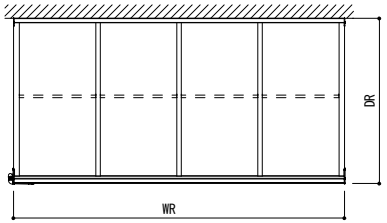

【連棟】

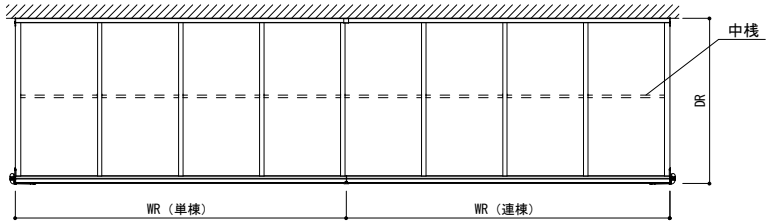

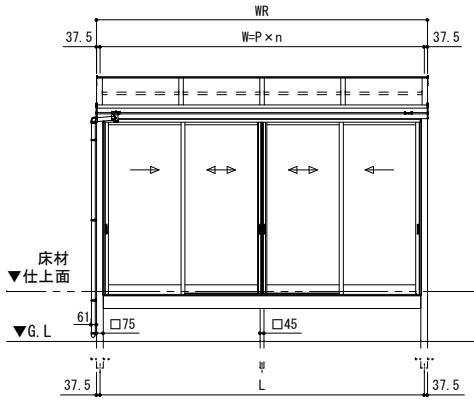

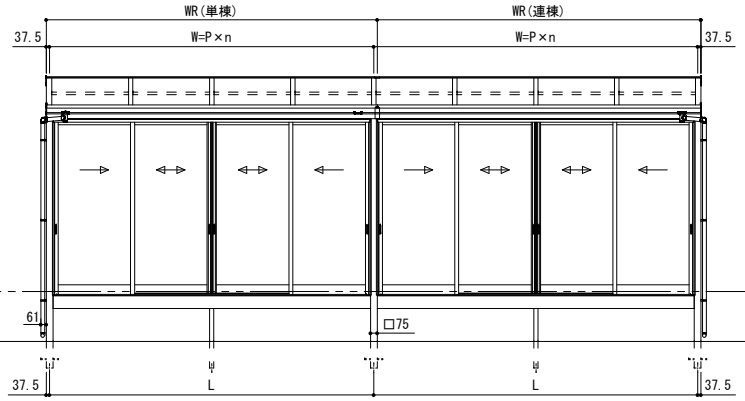

【F型】

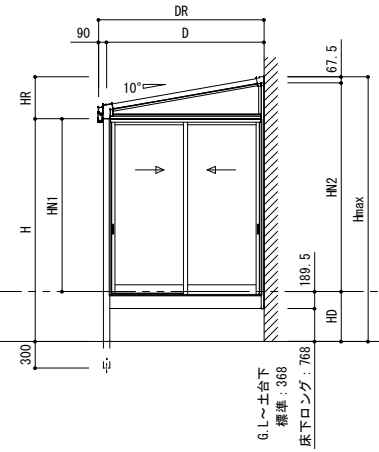

【R型】

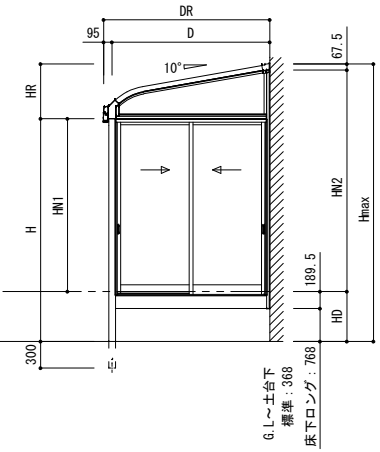

変更記事	設計監理 殿	工事名 ソレイド テラス囲い	照査	担当	作図	尺度	御受領印	Daisen ㈱大仙	図番
	施工 殿	図面名 床仕様 根太掛けセット(基本仕様) 積雪20cm（600N/㎡） 出幅3～6尺				1/60	年 月 日		01

ZDS-93500-1