■間口

間口		単棟	連棟		WR	P	n	n1	n2	L(A:標準)	L1	L2	A(標準)
		W	W(単棟)	W(連棟)									
単棟	1.0間	1820			1850		4			1665			
	1.5間	2730			2760		6			2575			
	2.0間	3640	－	－	3670		8	－	－	3485	－	－	
	2.5間	4550			4580	455	10			4395			92.5
	3.0間	5460			5490		12			5305			
連棟	3.5間(1.5+2.0)	－	2730	3640	6400		－	6	8	6215	2652.5	3562.5	
	4.0間(2.0+2.0)		3640	3640	7310			8	8	7125	3562.5	3562.5	

■出幅・高さ

屋根形状	出幅	D	B(標準)	DR	HR	間口									中桟本数
						単棟									
						1.0~2.0間			2.5間			3.0間			
						標準柱			標準柱			標準柱			
						Hmax	HN1	HN2	Hmax	HN1	HN2	Hmax	HN1	HN2	
Fタイプ	9尺	2670	2370	2748.4	539.6	3232.3	2692.6	3164.8	3232.3	2692.6	3164.8	3266.3	2726.6	3198.8	2
Rタイプ	9尺	2670	2370	2752.5	705.1	3235.5	2530.4	3168.0	3235.5	2530.4	3168.0	3269.5	2564.4	3202.0	

※中桟本数：垂木1ピッチ当りの本数
※ロング柱の場合は+500mm
※連棟は間口1.0～2.0間と同じ
※Hmax、HN1、HN2は柱が標準位置の場合を示す

■柱出幅移動範囲(※3)

屋根形状	呼称奥行	単体 1~2間	2.5間	3間
Fタイプ	9尺	170	170	160
Rタイプ	9尺	140	140	125

※連棟は間口1.0～2.0間と同じ

【単棟】

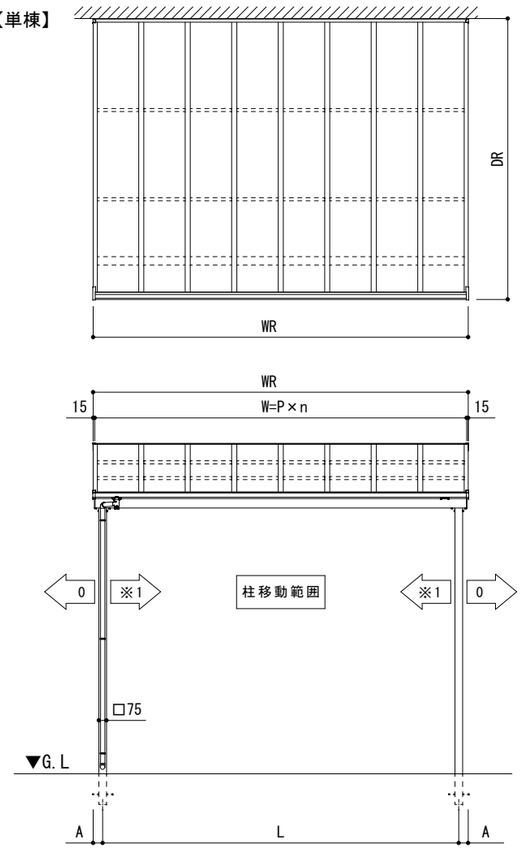

【連棟】

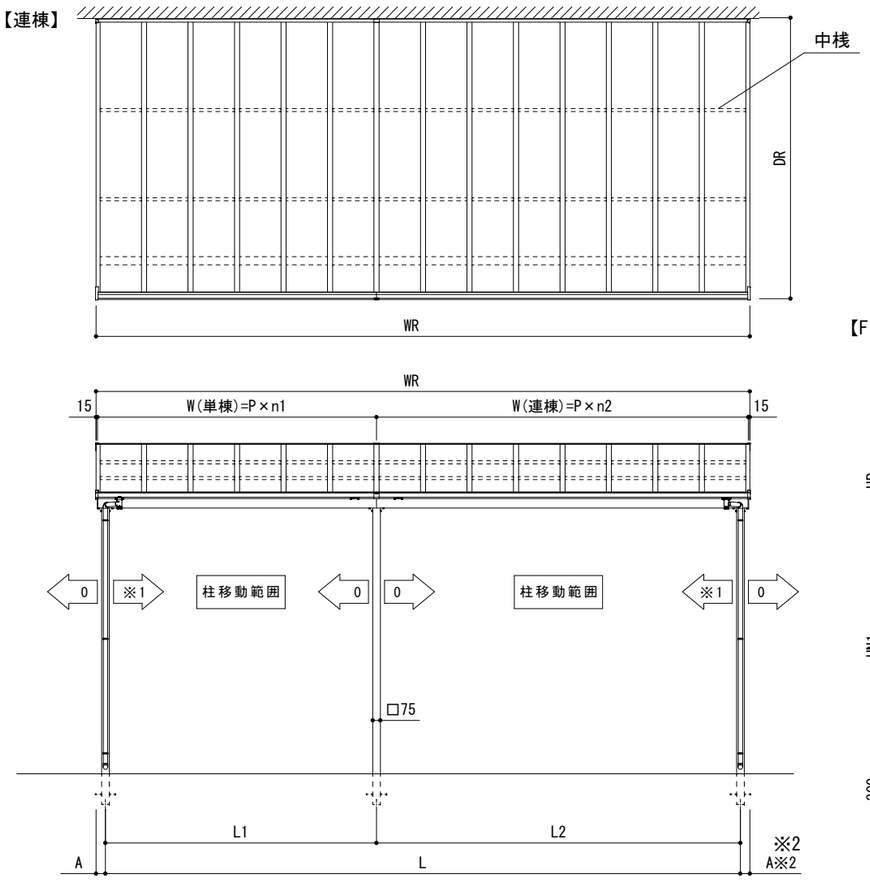

【Fタイプ】

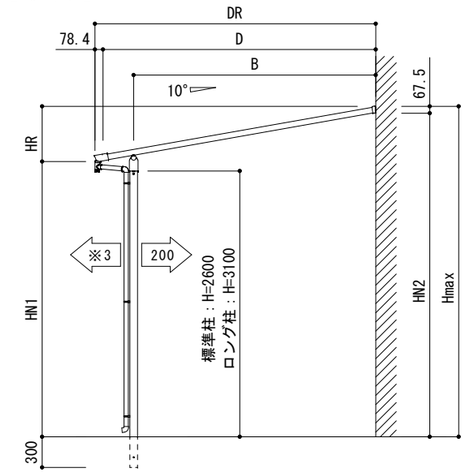

【Rタイプ】

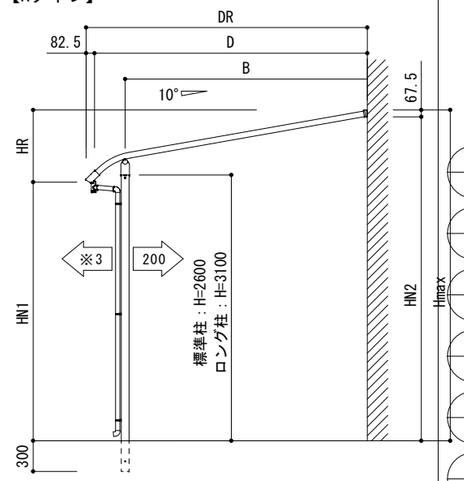

本図は下記を表す。
・平面図・正面図：
[単棟]600N/㎡ 2.0間9尺 Fタイプ
[連棟]600N/㎡ 3.5間（1.5間+2.0間）9尺 Fタイプ
・側面図：9尺 Fタイプ・Rタイプ

W：躯体柱芯々
L、L#：柱の中心間距離
WR：屋根幅
P：垂木ピッチ
A：柱芯～屋根端部
※1：507.5以下 かつ (WR/4)-92.5以下
※2：200＜A＜260 は
呼樋施工不可（別途ジャバラ必要）
D：出幅
DR：屋根出幅
B：外壁～柱芯
H：G.L～移動桁下端
HR：前枠下端～垂木掛け上端
HN1：G.L～前枠下端
HN2：G.L～垂木掛け下端
Hmax：G.L～垂木掛け上端

変更記事	設計監理 殿	工事名	ソレイド テラス	照査	担当	作図	尺度	御受領印	Daisen ㈱大仙	図番
	施工 殿	図面名	移動桁 600N/㎡ 9尺 単棟・連棟				1/60	年 月 日		08