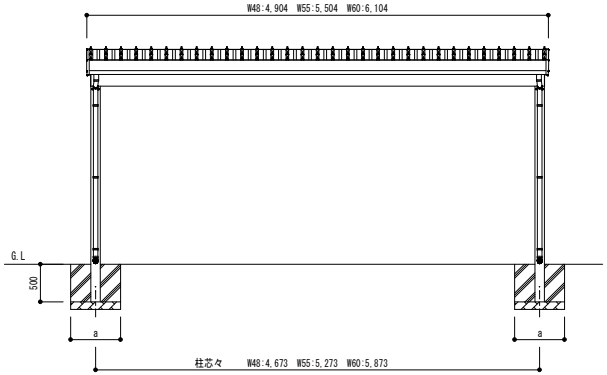

・W48 各サイズ
・W55-L55+55 (H2355/H2500/H3000) の場合

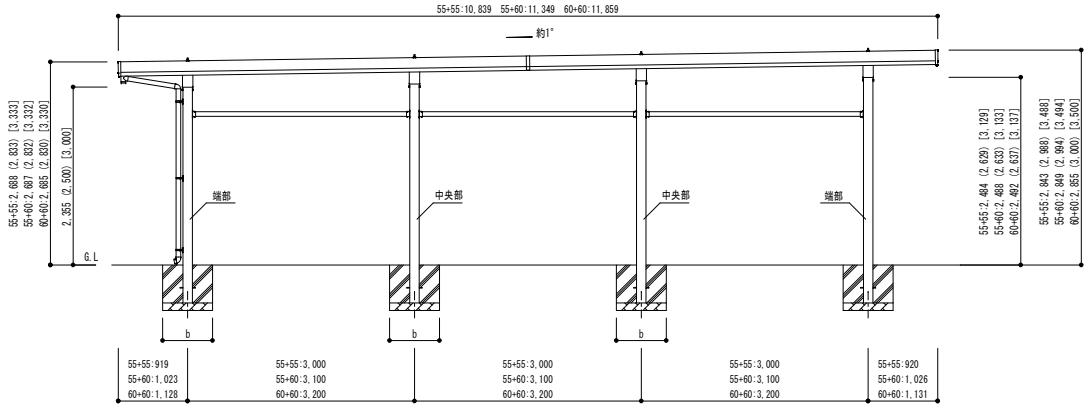

・W55-L55+60 (H2355/H2500/H3000) の場合
・W55-L60+60 (H2355/H2500/H3000) の場合
・W60 各サイズ

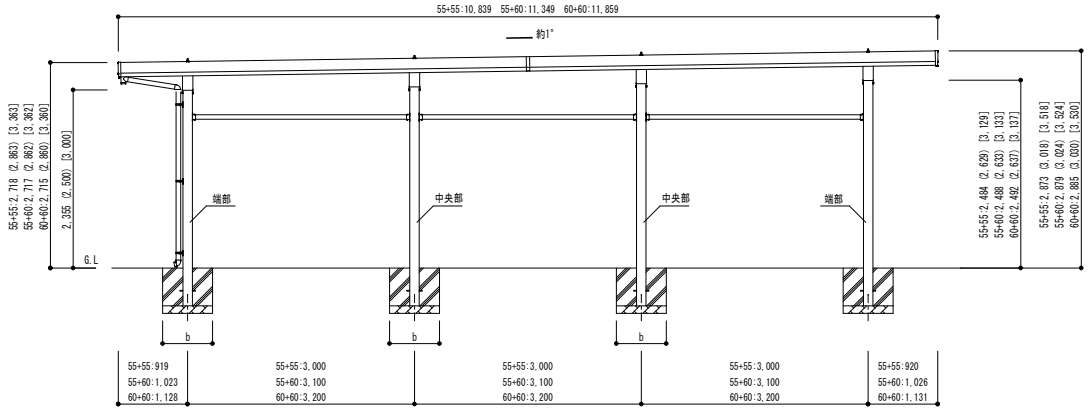

■基礎寸法表

(単位：mm)

W	L	独立基礎			土間コンクリート考慮基礎			土間コンクリート同時施工基礎	
		地耐力(kN／㎡)			地耐力(kN／㎡)			地耐力(kN／㎡)	
		30	50	100	30	50	100	30	50,100
		a・b	a・b	a・b	a・b	a・b	a・b	a・b	a・b
48	55+12	950	660	540	950	660	460	950	700
	60+12	1000	700	570	1000	700	510	950	700
55	55+12	1000	700	580	1000	700	470	1000	700
	60+12	1050	730	600	1050	730	510	1000	700
60	55+12	1070	730	600	1070	730	510	1050	750
	60+12	1100	770	630	1100	770	520	1050	750

・( )内寸法はH=2,500の場合
・[ ]内寸法はH=3,000の場合

変更記事	設計監理	殿	工事名	SSポートGⅢ	照査	担当	作図	尺度	御受領印	Daisen ㈱大仙	図番
	施工	殿	図面名	積雪100cm仕様 たて(2)連棟セット 4台用 柱8本仕様				1/50	年 月 日		B036